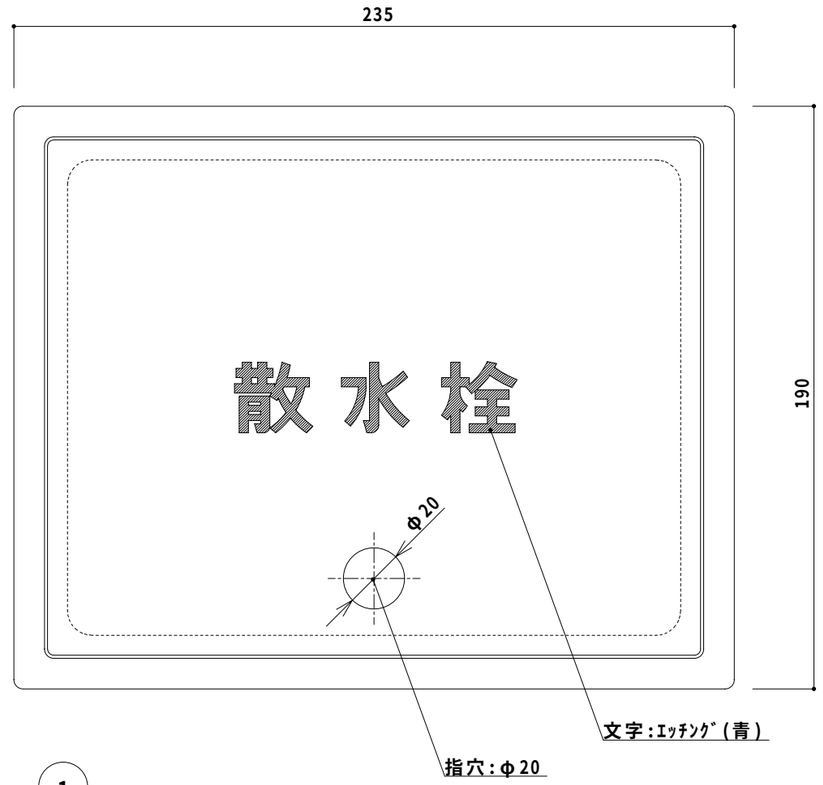

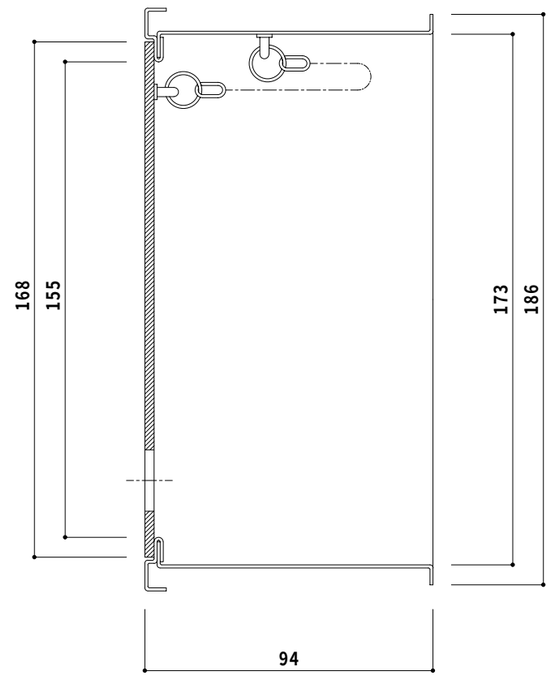

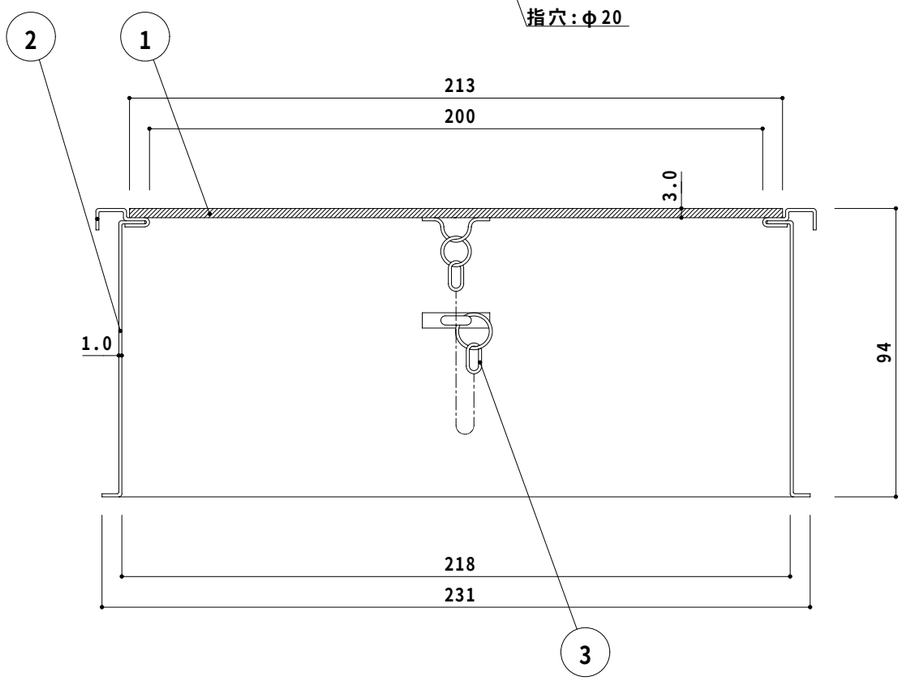

NO	部品名称	材　質	表面処理	個数	備　考	NO	部品名称	材　質	表面処理	個数	備　考
3	ｸｻﾘ	SUS304	-								
2	本 体	SUS304	H･L(表面のみ)								
1	蓋	SUS304	H･L								

製品名	ｽﾃﾝﾚｽ製散水栓ﾎﾞｯｸｽ 床埋込型　13mm用　(普及型)	図画名	SBSF-1　13		単位	mm	縮尺	NON
作成日	970820	工番		検図		担当		製図	0'S	管理区分		図番	BR-00526-Y

ANDES アンデス産業株式会社

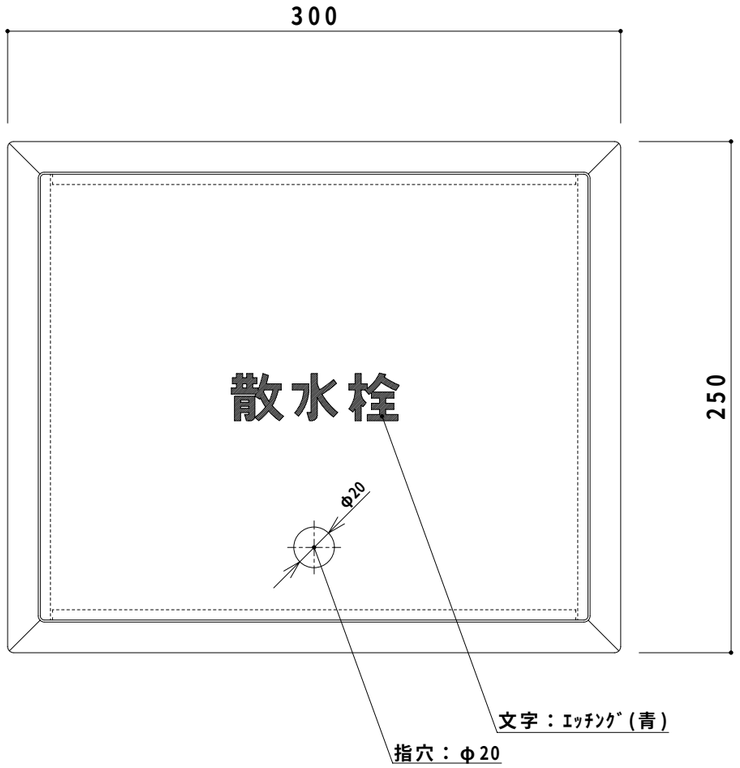

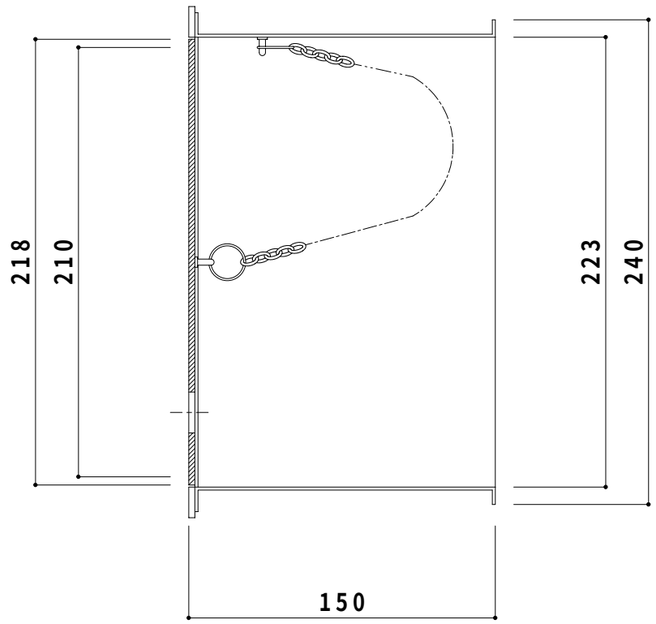

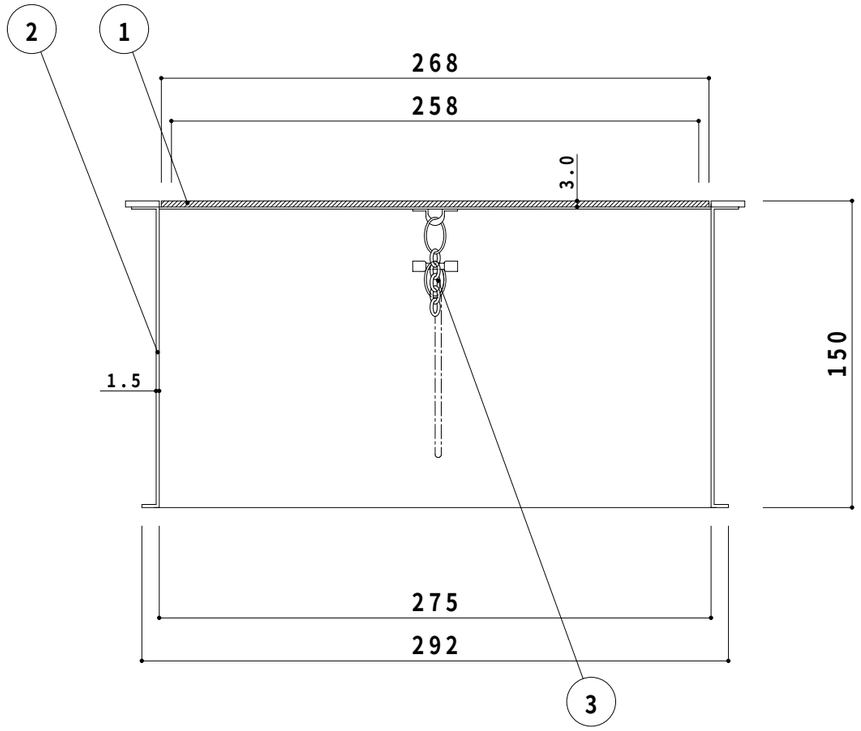

NO	部品名称	材　質	表面処理	個 数	備　考	NO	部品名称	材　質	表面処理	個 数	備　考
3	ｸｻﾘ	SUS304	-								
2	本 体	SUS304	H･L(表面のみ)								
1	蓋	SUS304	H･L								

製品名	ｽﾃﾝﾚｽ製散水栓ﾎﾞｯｸｽ 床埋込型　20mm用　(普及型)	図画名	SBSF-1　20		単位	mm	縮尺	NON
作成日	061124	工番		検図		担当		製図	0'S	管理区分		図番	BR-00527-0

ANDES アンデス産業株式会社