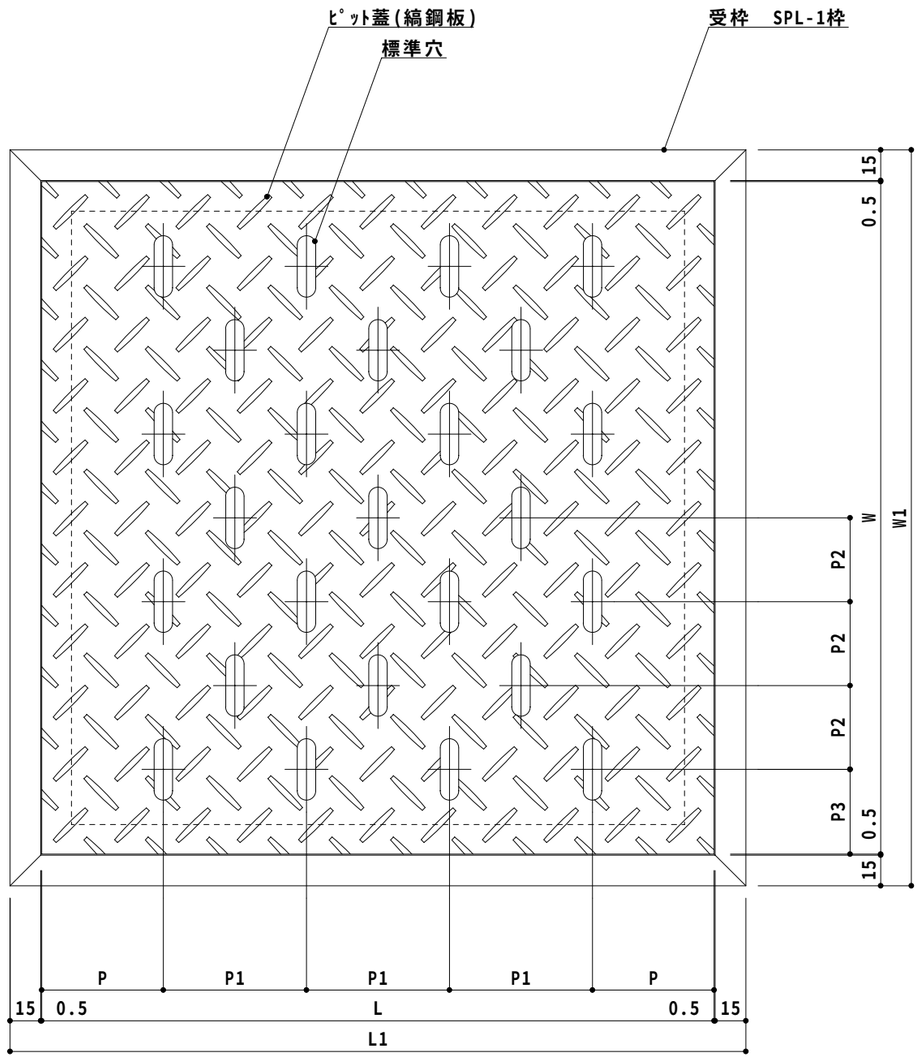

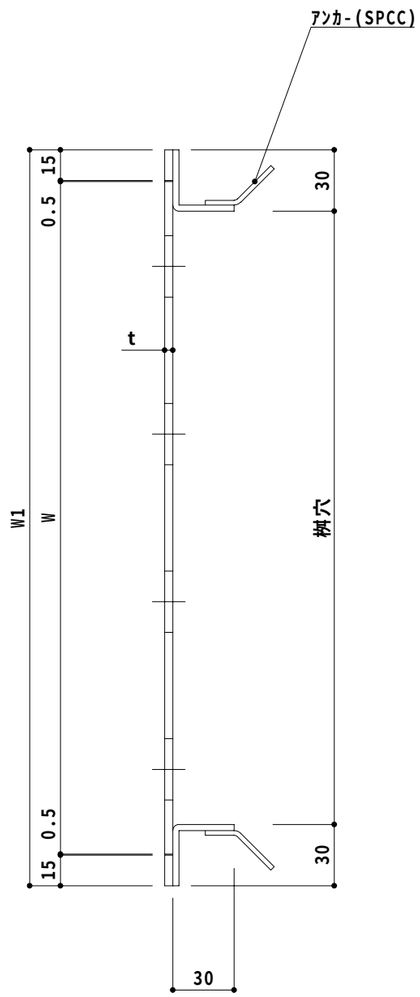

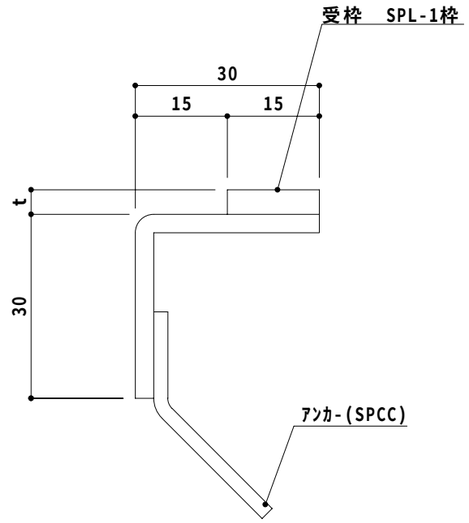

受 枠 詳 細 図

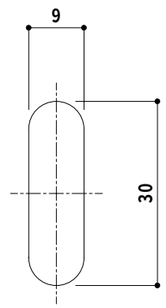

標準穴詳細図

【標準寸法】　(単位:mm)

桝穴	型　式		W	L	W1	L1	t		穴ﾋﾟｯﾁ P	P1	P2	P3
150×150	SUS-FGS	180	179	179	210	210	3	4.5	54.5	70	48	41.5
200×200		230	229	229	260	260			44.5		36.5	
250×250		280	279	279	310	310			34.5		49	
300×300		330	329	329	360	360			59.5		41	
350×350		380	379	379	410	410			49.5		49	42.5
400×400		430	429	429	460	460			39.5		43	
450×450		480	479	479	510	510			29.5		49.5	41.5

NO	部品名称	材　質	表面処理	個数	備　考
	受　枠	SUS304	SPL-1枠		
	ﾋﾟｯﾄ蓋	SUS304	酸洗材(縞鋼板)		

製品名	排水ﾋﾟｯﾄ蓋　縞鋼板ﾀｲﾌﾟ 厨房・浴室集水桝用	図画名	SUS-FGS	単位	mm
縮尺	NON	作成日	980430	工番	
検図		担当		製図	O'S
管理区分		図番	GR-00436-Y		

ANDES アンデス産業株式会社