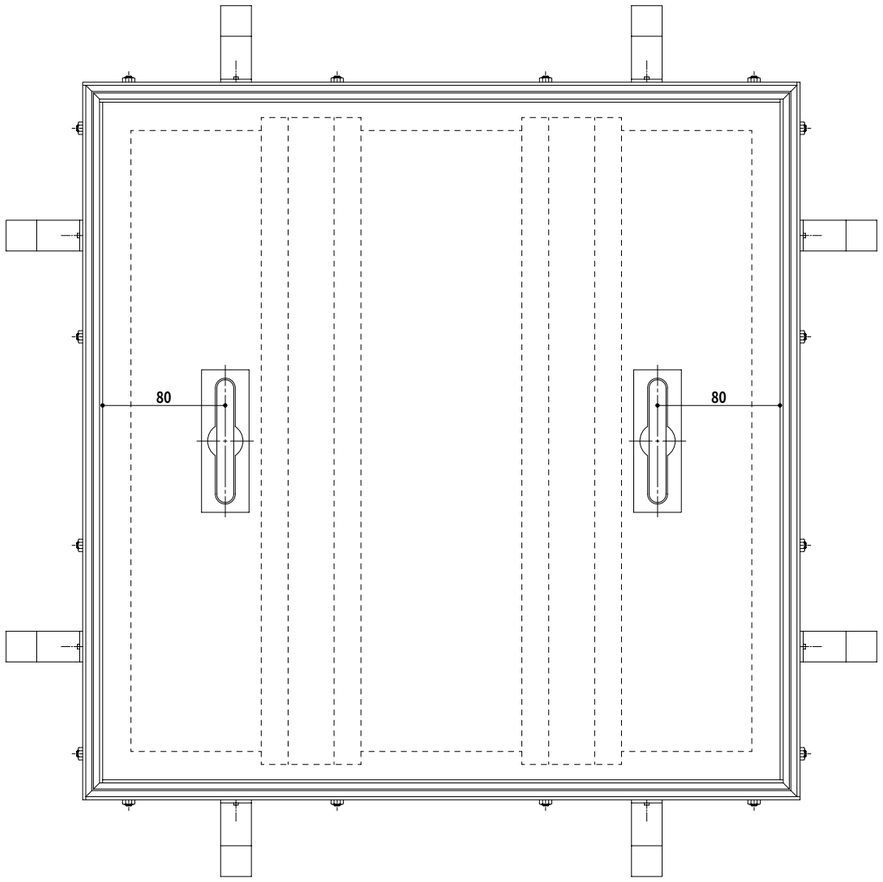

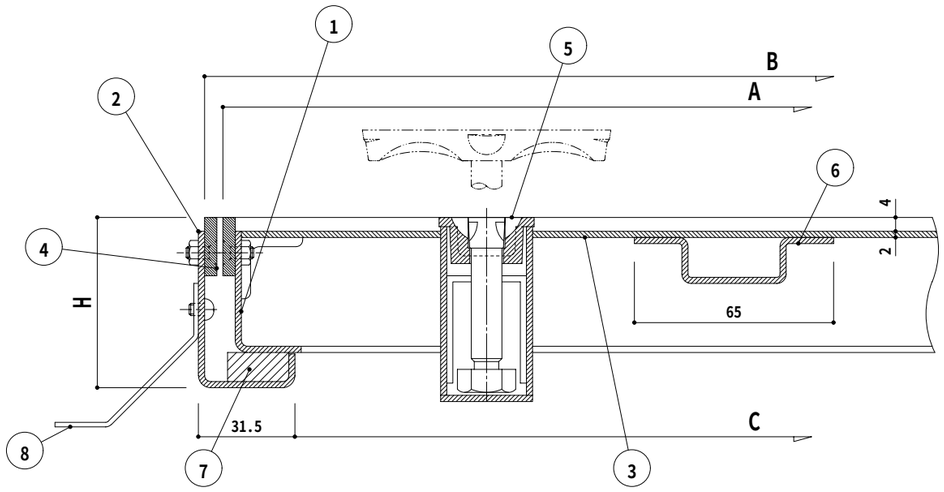

【標準寸法】 (単位:mm)

型　式	呼称寸法	A	B	C	H
MKS-5	300	300	314	250	55.5
	350	350	364	300	
	400	400	414	350	
	450	450	464	400	
	500	500	514	450	
	600	600	614	550	
	650	650	664	600	

【部品表】

NO	部品名	材　質	表面処理	備　考
1	内　枠	SPCC	焼付塗装	t=2.0
2	外　枠			
3	底　板			
4	目　地	C3602	-	FB4×19(止ﾋﾞｽ:皿M4×10)
5	取　手	YBSC2	-	-
6	補強鋼	SPCC	焼付塗装	-
7	ｸｯｼｮﾝｺﾞﾑ	ﾈｵﾌﾟﾚﾝ	-	-
8	ｱﾝｶｰ	SS400	-	止ﾋﾞｽ:丸頭 M4×5

【部品数量表】 (単位:ｹ)

部品名	300	350	400	450	500	600	650
取　手	1	1	1	2	2	2	2
補強鋼	-	-	-	1	1	2	2
ｱﾝｶｰ	4	8	8	8	8	12	12

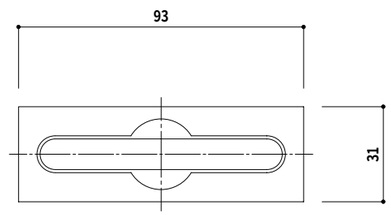

取手詳細図

NO	部品名称	材　質	表面処理	個 数	備　考	NO	部品名称	材　質	表面処理	個 数	備　考

製品名	ﾌﾛｱｰﾊｯﾁ 樹脂ﾀｲﾙ貼物用　黄銅目地	図画名	MKS-5			単位	mm	縮尺	NON
作成日	970930	工番		検図	担当	製図	O'S	管理区分	図番 HR-00657-Y

ANDES アンデス産業株式会社